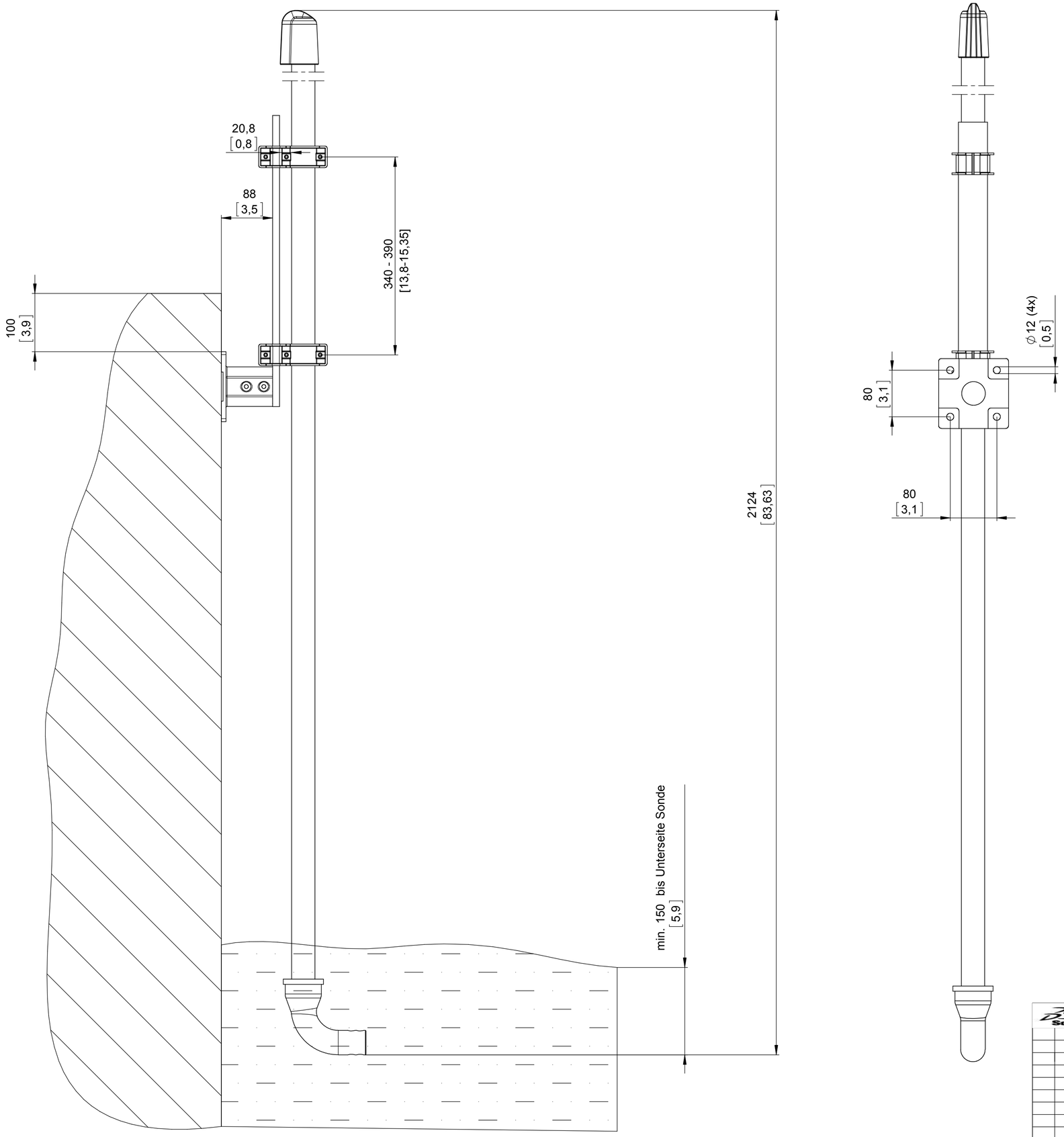





NOTICE - LANGE Company claims proprietary rights in the information disclosed on this drawing. It is issued in confidence for engineering information only and may not in whole or a part, be used or reproduced for any other purpose, nor may it be shown to or made anywhere on, reproduced or disclosed to anyone without direct permission from LANGE Company.

Ohne unsere vorherige Zustimmung darf diese Unterlage weder vervielfältigt noch Dritten zugänglich gemacht werden, noch darf sie oder deren Inhalt sonst für irgendwelche Zwecke auch nicht in anderer Weise mißbräuchlich verwertet werden.

| | | | |
|---|---|---|---|
| 01 | | 15.04.2014 | Sie. |
| Zust./Rev | Änderung / Rev.No. | Datum/Date | Name |

Maße ohne Toleranzangaben
General Tolerance

Maßeinheit/Dim.unit: mm
Volumen/Volume

| | Datum/Date | Name |
|---|---|---|
| Bearb./Dwn. | 18.02.2014 | Egg. |
| Gepr./Chk. | 15.04.2014 | Sie. |
| Rev.-Chk. | | |

HACH LANGE
UNITED FOR WATER QUALITY

Verwendung / Application: LXG416
Maßstab / Scale: 1:5
Werkstoff, Halbzeug: / Material:

Benennung / Designation

# Beckenrandbefestigung - Feststoffe
# Transmittal Drawing

Zeichnungsnummer / Dwg.No.: LZY714.TD.53x20

Blatt/Sheet 1 v. of 6 Bl./Sht.

Ers. für | Ausgabe | Größe/Size A2